Задание: Деталь

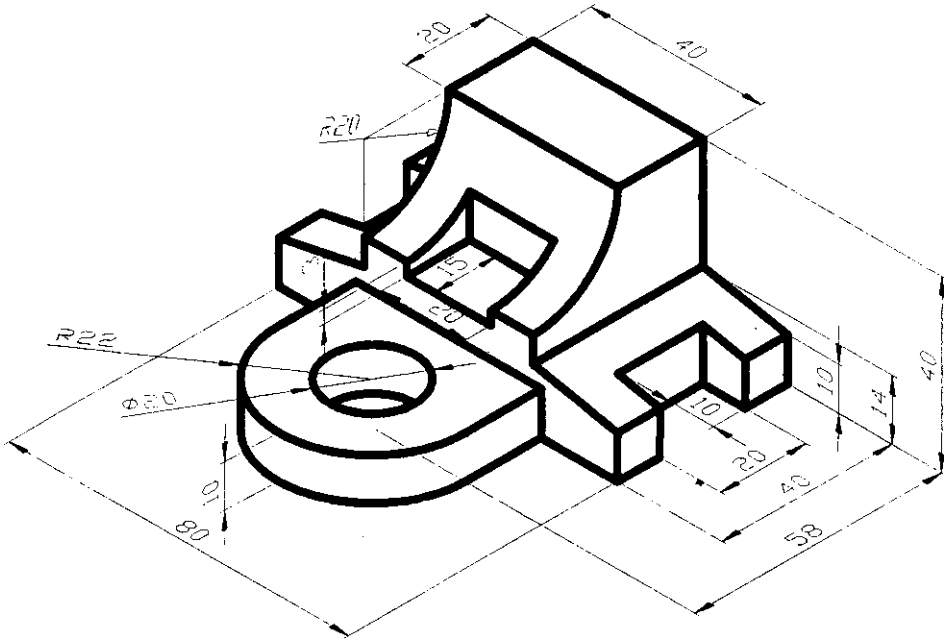

<u>Рекомендуемый алгоритм.</u>

1 Создание рабочей среды
2 Создание модели
2.1 Построение каркаса из вспомогательных линий
2.2 Формирование детали
2.3 Построение осей симметрии
3. Оформление чертежа
3.1 Подготовка к переходу в пространство листа
3.2 Создание компоновочного листа
3.3 Окончательное оформление компоновочного листа

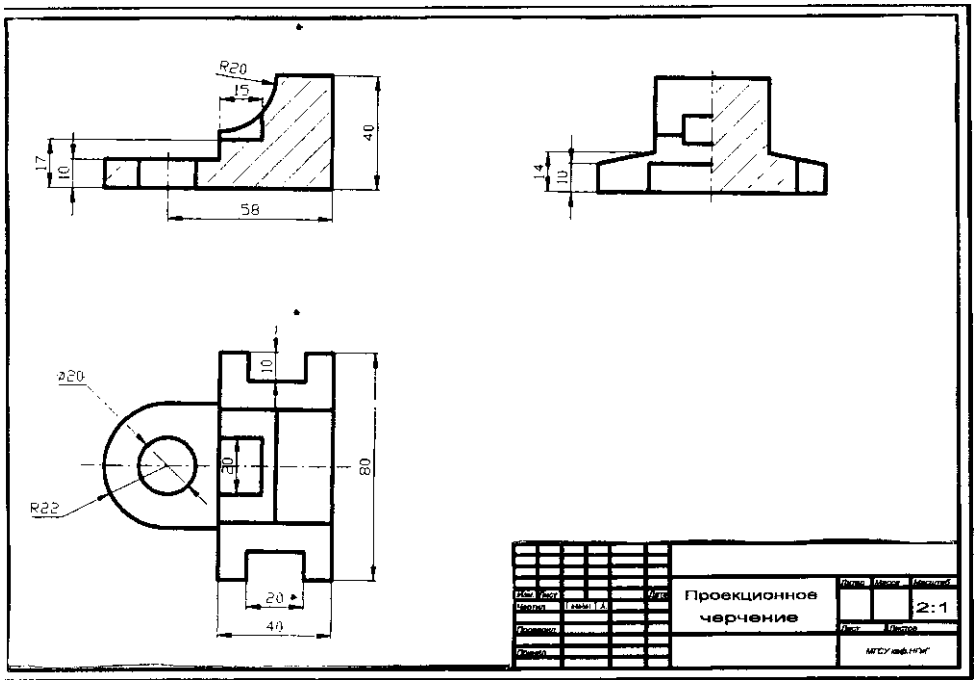
R20
15
40
17
10
58
14
10
Ø20
10
20
80
R22
20
40
Проекционное черчение
2:1